建 設 協 議 会 協 議 事 項

（日時　令和２年２月 20 日(木)
　　午前 10 時
場所　第４委員会室）

○　所管事項の報告について

１　八戸市浄化槽保守点検業者登録条例の一部改正（案）の概要について

２　東部終末処理場水処理施設増築建築工事請負契約の締結について

３　新大橋撤去工事（その１）請負の一部変更契約の締結について

４　新大橋撤去工事（その５）請負の一部変更契約の締結について

５　新大橋河原木跨線橋整備工事請負の一部変更契約の締結をすることの専決処分について

６　八戸市営住宅条例の一部改正（案）の概要について

７　八戸市地域特別賃貸住宅条例等の一部改正（案）の概要について

８　八戸市特別会計条例の一部改正（案）の概要について

９　八戸市手数料条例の一部改正（案）の概要について

10　その他

建設協議会資料
令和２年２月 20 日
環境部　環境保全課

八戸市浄化槽保守点検業者登録条例の一部改正（案）の概要について

１．改正の理由

浄化槽法の一部改正に伴い、浄化槽管理士が保守点検業務に関する研修を受講する機会を確保するため、所要の改正をするものである。

２．改正の主な内容

条例第 12 条に、浄化槽保守点検業者は、規則で定めるところにより、所属する浄化槽管理士に保守点検業務に関する研修を受けさせるよう努める旨の規定を追加する。

３．施行期日

令和２年４月１日

４．経過措置等

特に無し

【参考】

八戸市に登録している浄化槽保守点検業者　29 社（令和２年１月 31 日現在）

建 設 協 議 会 資 料
令和 ２年 ２月２０日
環境部　下水道建設課

東部終末処理場水処理施設増築建築工事請負契約の締結について

１　工事名称

東部終末処理場水処理施設増築建築工事

２　工事場所

八戸市江陽三丁目１番１１１号

３　工事概要

水処理施設棟　１棟
・構造：鉄筋コンクリート造
・規模：地上３階建　延床面積１，４２６．７２m2

４　工事期間

契約締結の翌日から令和３年３月３１日まで

５　契約額

３１１，１９０，０００円

６　契約者

八戸市売市三丁目２番１６号

穂積建設工業株式会社

代表取締役　石　亀　順　大

【配置図】

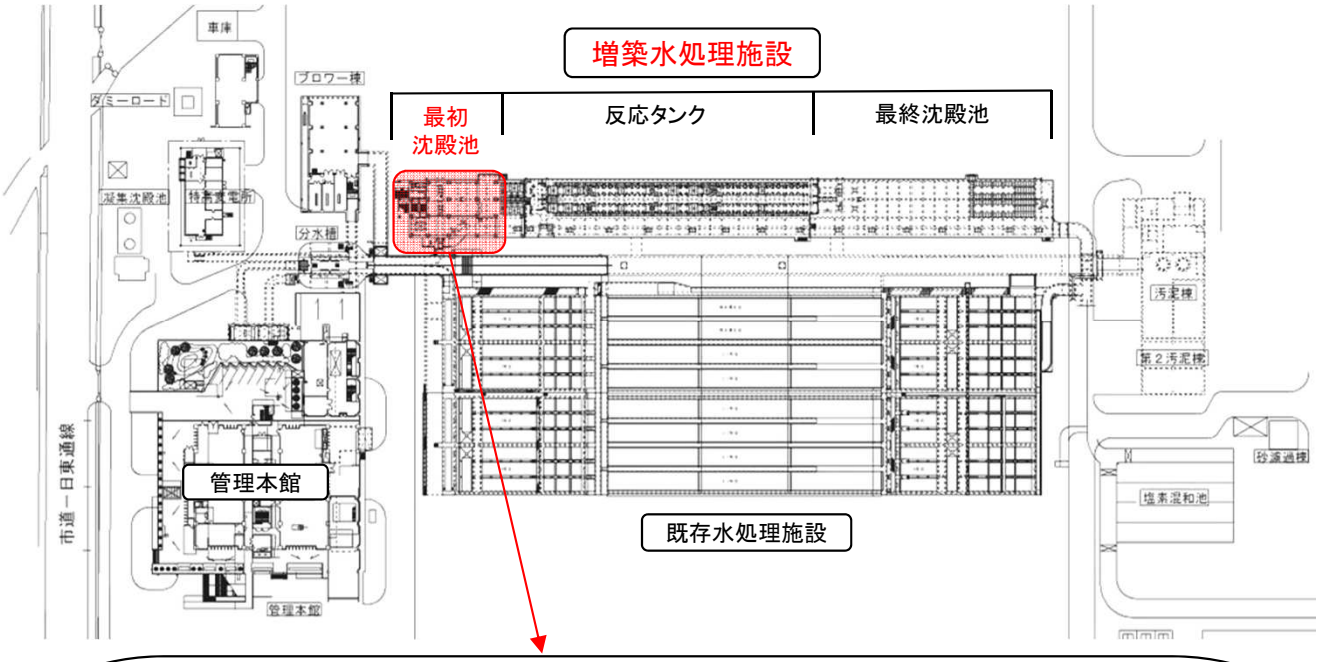

【断面図】

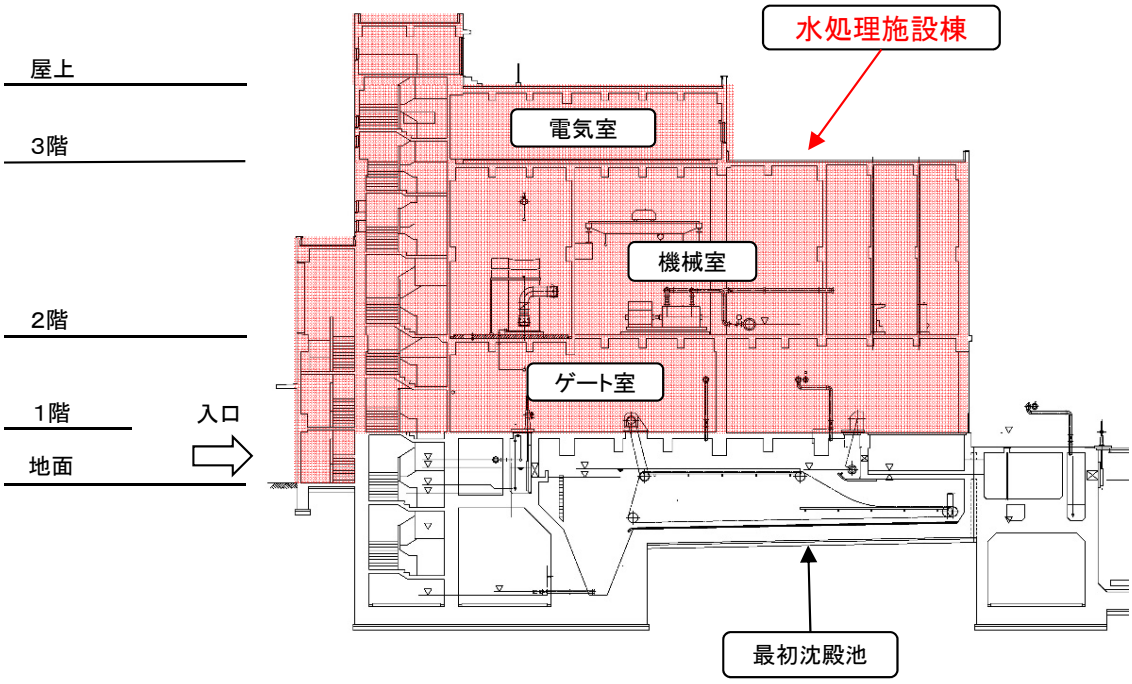

【完成予想図】

建設協議会資料
令和２年２月20日
建設部道路建設課

新大橋撤去工事（その１）請負の一部変更契約の締結について

１．工　事　名　　新大橋撤去工事（その１）

２．契　　約　　者　　小幡建設工業株式会社

３．契　　約　　額　　変更前　　¥125,696,936 円
　　変更後　　¥163,097,000 円
　　増減額　　¥37,400,064 円　(29.75%増額)

４．主な変更理由

① 橋脚撤去箇所を試掘した結果、湧水が確認され当初計画していたオープン掘削工法では、法面が維持できないため、鋼矢板土留め工法へ変更することによる増額

② 河川管理者との協議により、増水時の浸食対策として、工事用仮設道路の法面に人工張芝を設置することによる増額

工 事 名：新大橋撤去工事（その１）
工事概要：主桁撤去　L=167.1m、既設橋脚撤去（P11･P12）　N=2基、工事用仮設道路設置ほか

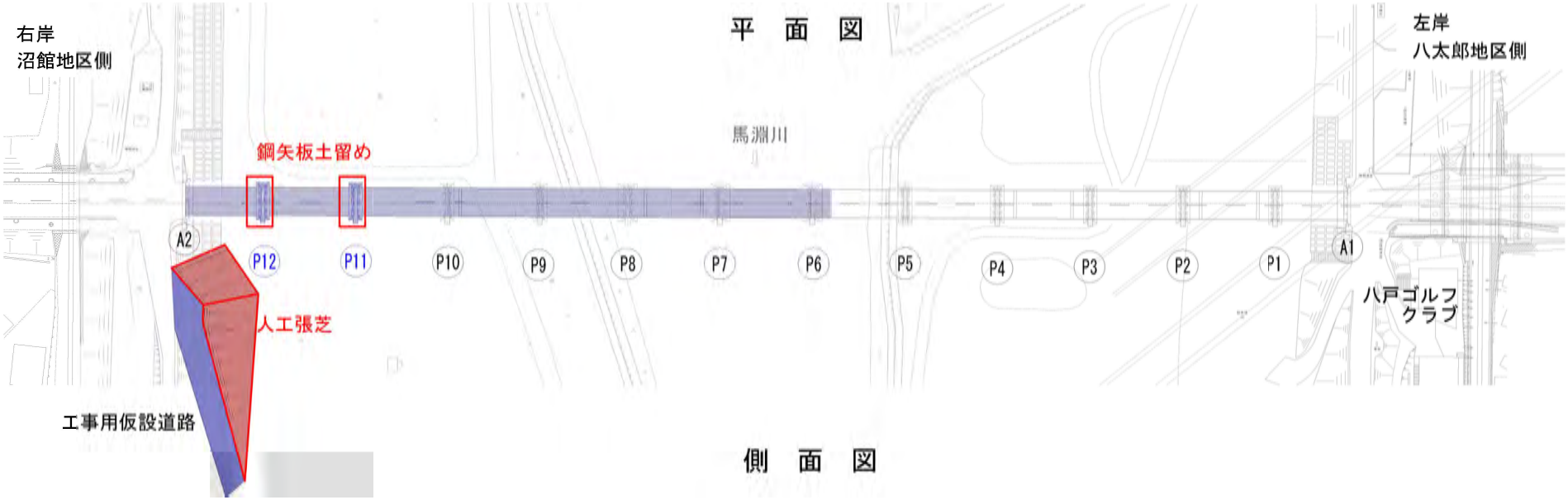

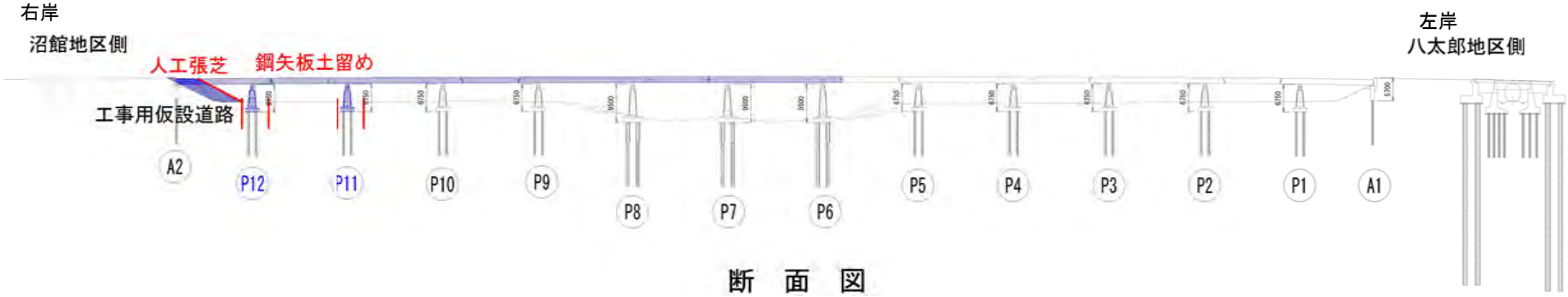

上部工断面図

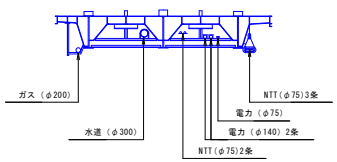

下部工断面図

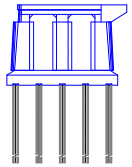

凡　　例	
工事箇所	――
変更箇所	――

詳　細　図

P11橋脚・P12橋脚

変　更　前

平面図

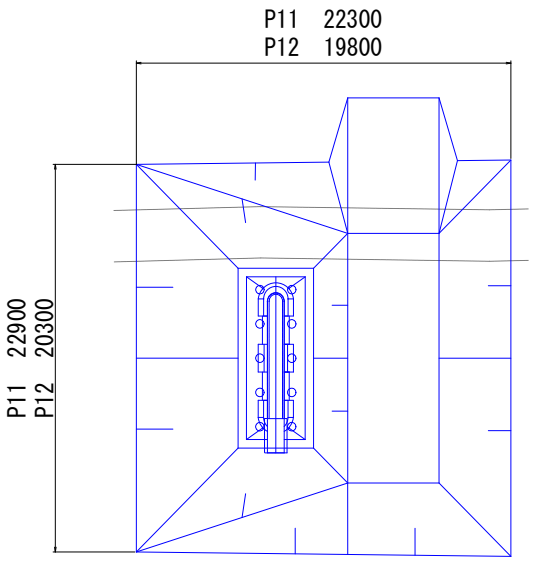

側面図

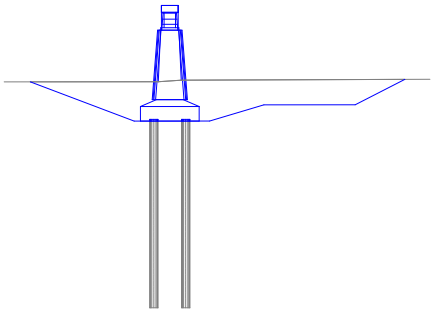

変　更　後

平面図

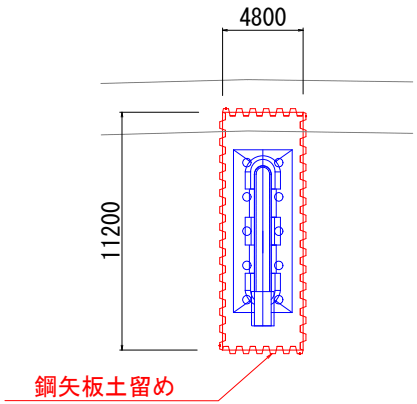

側面図

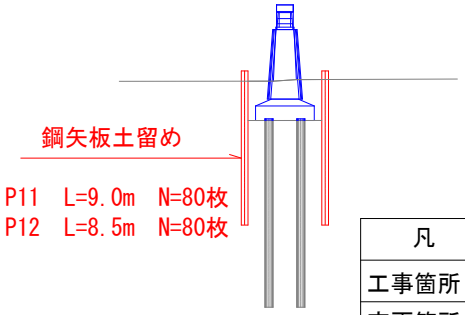

凡　例	
工事箇所	――
変更箇所	――

工事用仮設道路

平面図

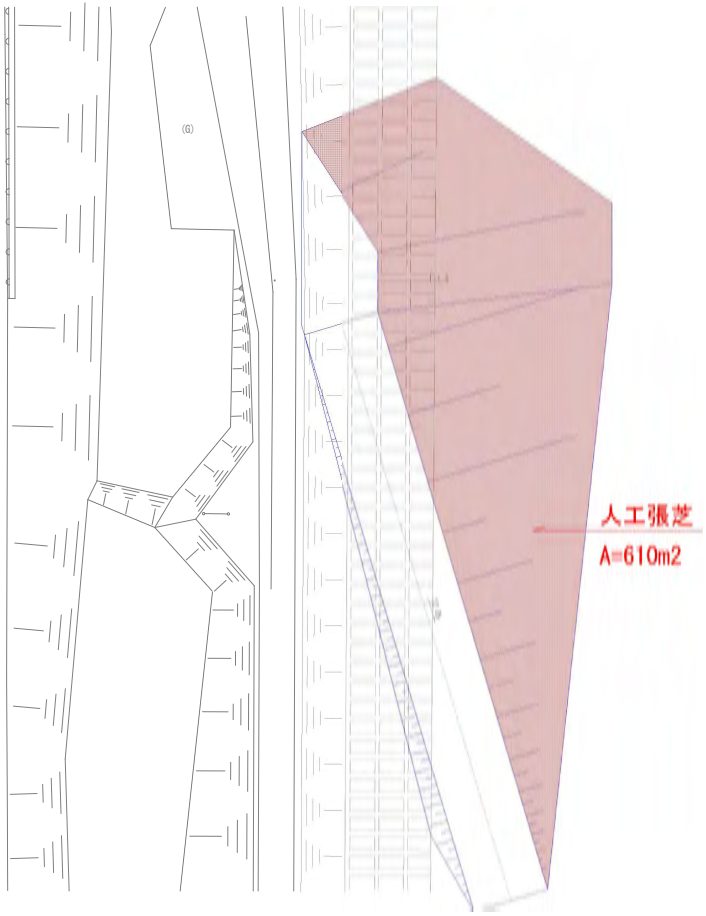

側面図

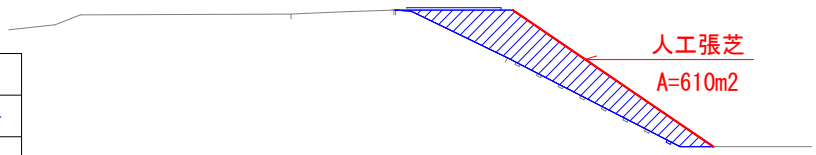

建設協議会資料
令和２年２月20日
建設部道路建設課

新大橋撤去工事（その５）請負の一部変更契約の締結について

１．工　　事　　名　　新大橋撤去工事（その５）

２．契　　約　　者　　東復建設株式会社

３．契　　約　　額　　変更前　　¥139,461,300 円
　　変更後　　¥207,174,000 円
　　増減額　　¥67,712,700 円　(48.55%増額)

４．主な変更理由

① 河川管理者との協議により、工事の施工性及び安全性を向上させるため、工事用作業構台を設置することによる増額

② 工事用作業構台の設置にあたり、河川内にある根固めブロックの撤去及び再設置することによる増額

工 事 名：新大橋撤去工事（その５）
工事概要：既設橋脚撤去(P8)　N=1基

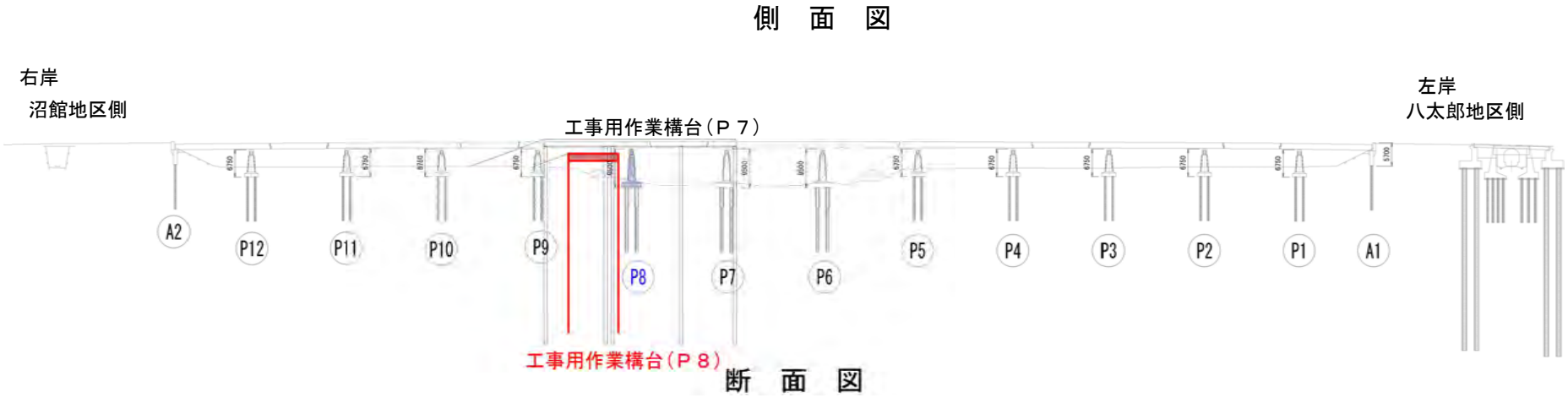

下部工断面図

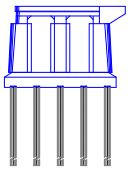

凡　例	
工事箇所	――
変更箇所	――

詳　細　図

変　更　前

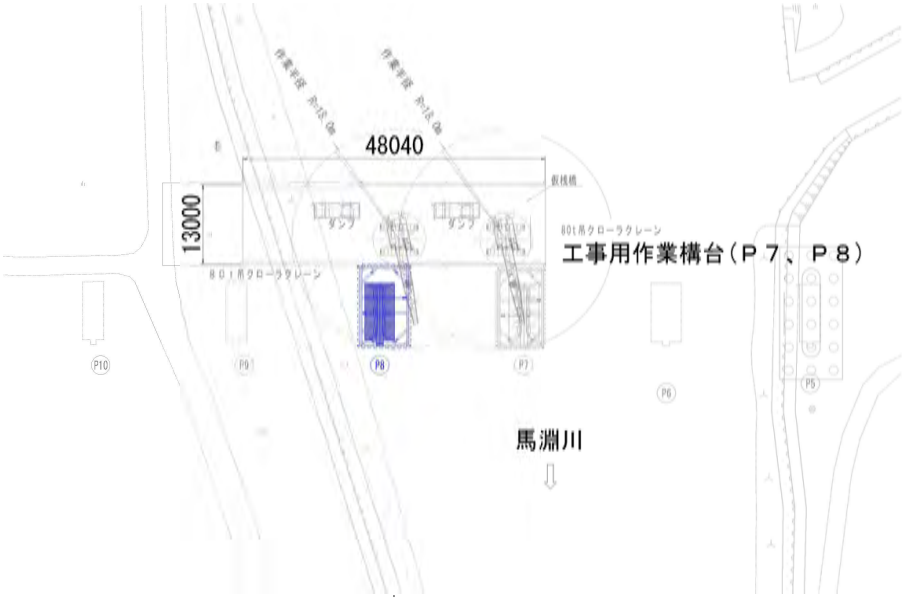

変　更　後

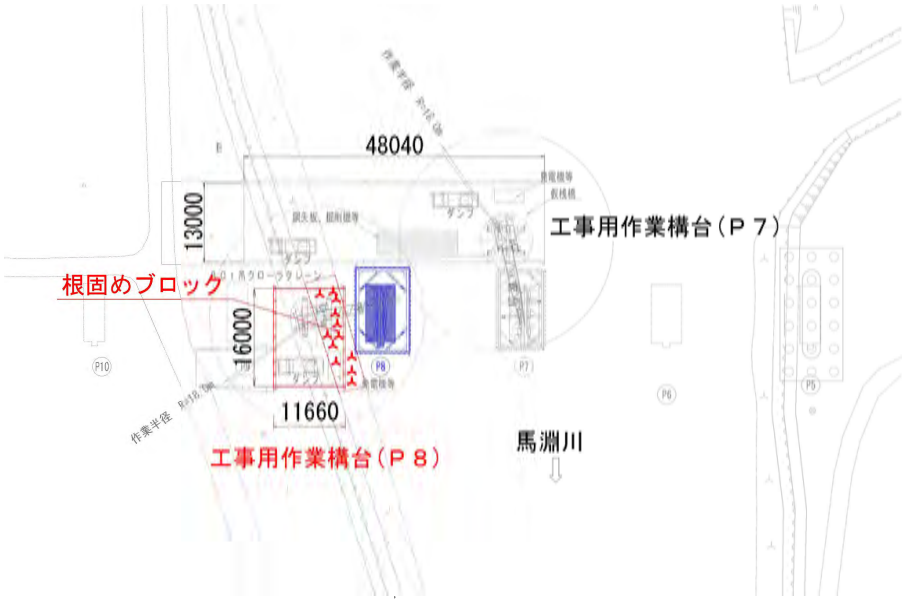

変　更　前

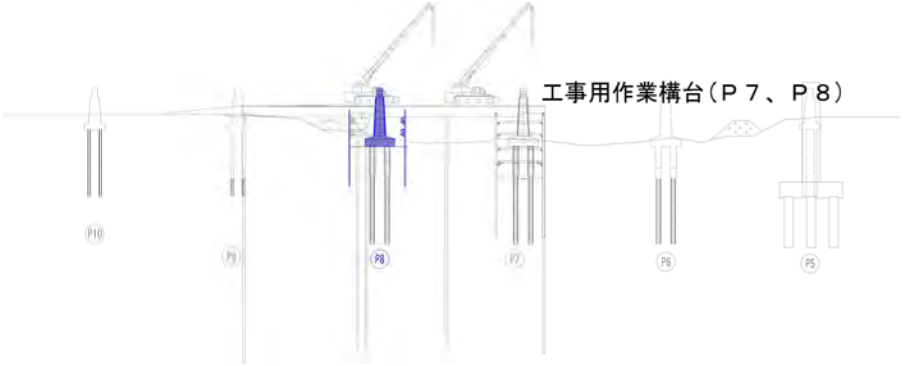

変　更　後

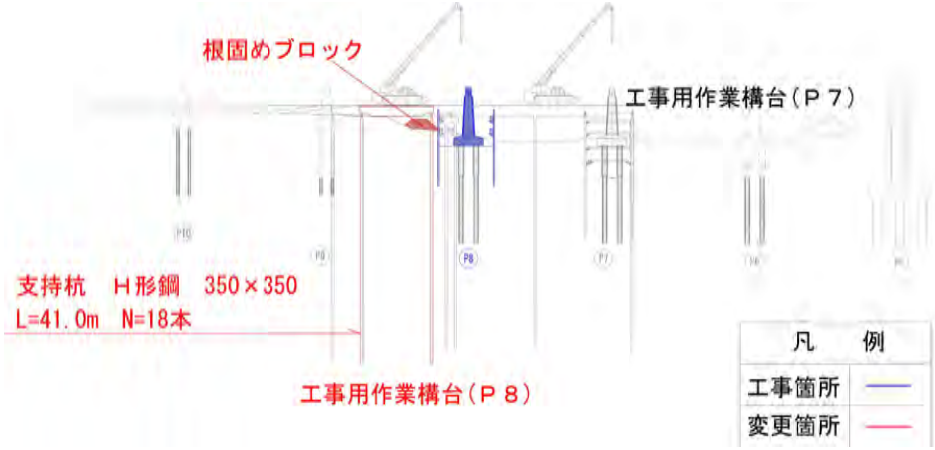

建設協議会資料
令和２年２月20日
建設部道路建設課

新大橋河原木跨線橋整備工事請負の一部変更契約の締結をすることの専決処分について

１．工　　事　　名　　新大橋河原木跨線橋整備工事

２．契　　約　　者　　小幡建設工業株式会社

３．専決処分の理由

・契約額に変更が生じたため、地方自治法第180条第1項に基づき専決処分したもの。

４．契　　約　　額　　変更前　　¥627,000,000円
　　変更後　　¥630,949,000円
　　増減額　　¥3,949,000円　（0.63%増額）

５．主な変更理由

・沿線住民、隣接ゴルフ場利用者の通行及び安全を確保するため、鋼矢板土留め工の計画を、見直したことによる増額

６．専決処分年月日

令和２年２月10日

工 事 名：新大橋河原木跨線橋整備工事
工事概要：既設橋台撤去　N=2基、新設橋台設置　N=2基、上部桁製作･架設ほか

平　面　図

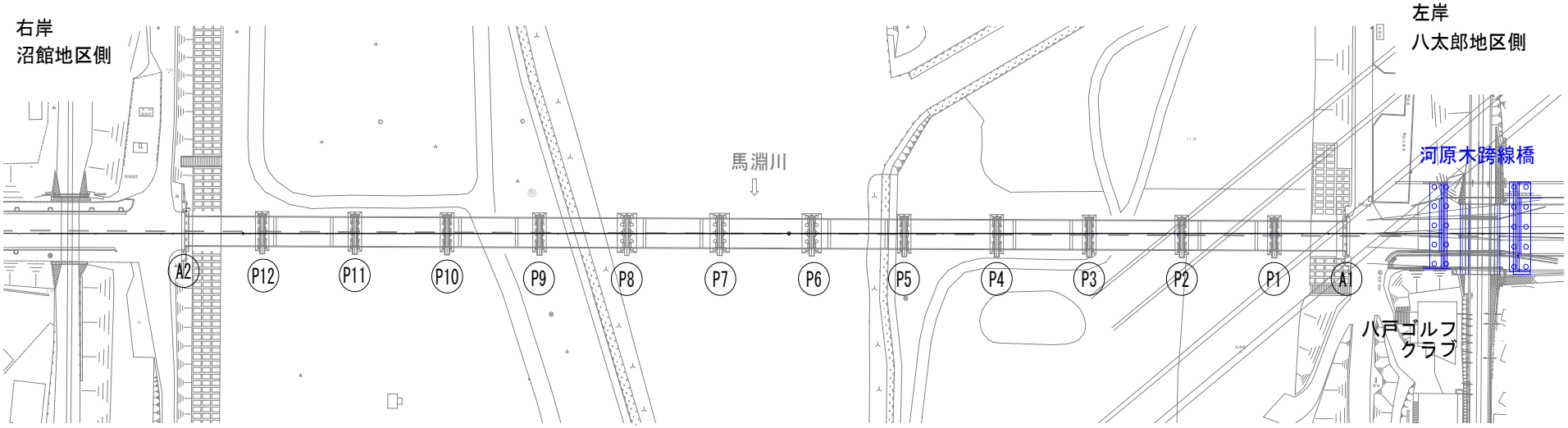

側　面　図

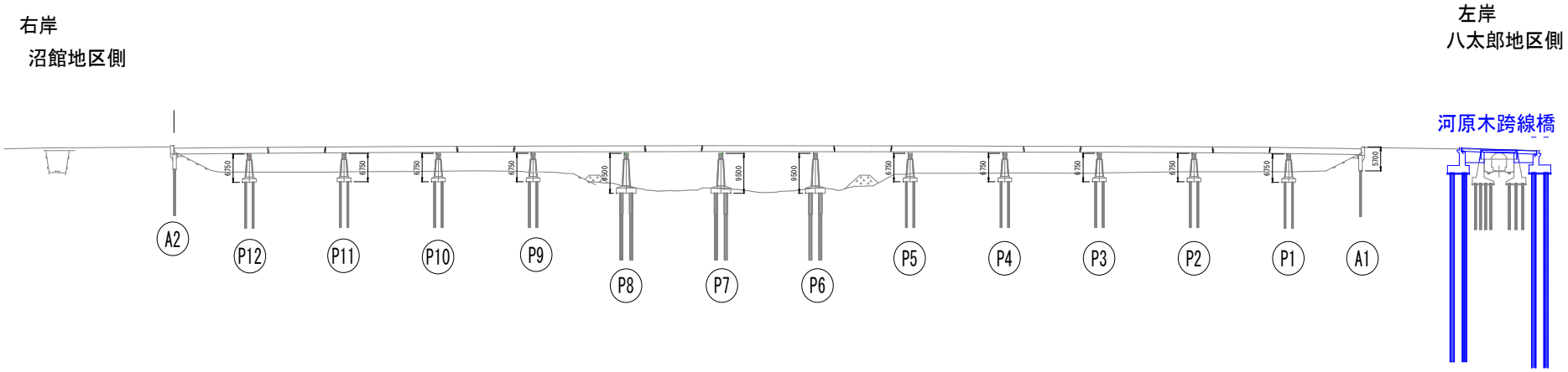

詳　細　図

平　面　図

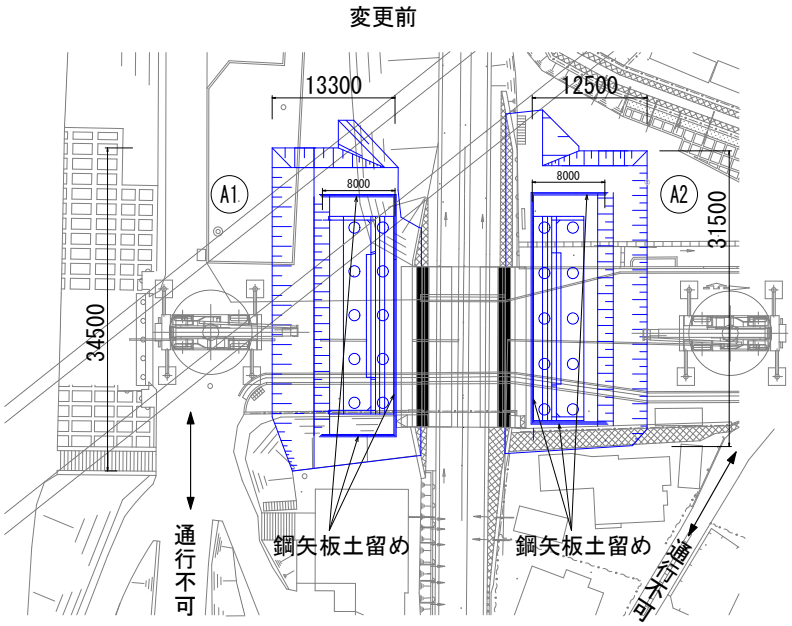
変更前
13300
12500
8000
8000
A1
A2
34500
31500
通行不可
鋼矢板土留め
鋼矢板土留め
通行不可

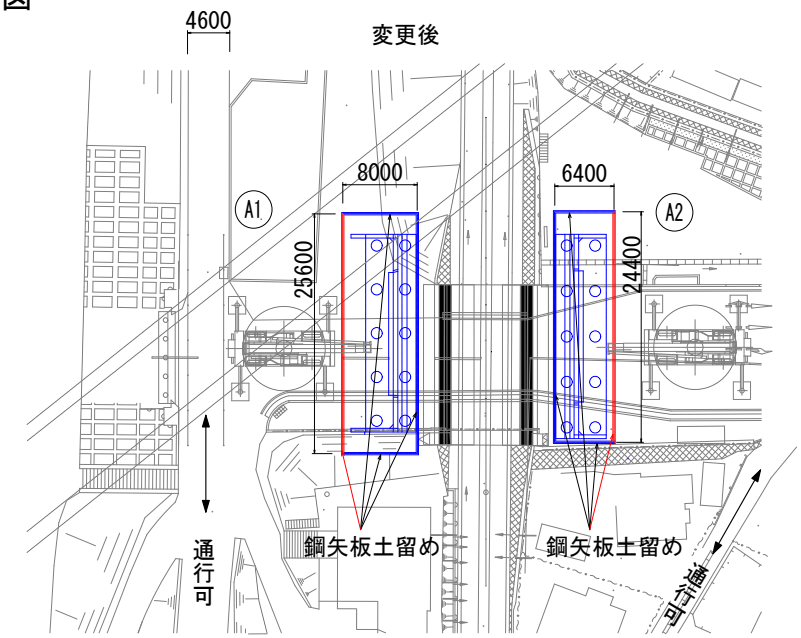
4600
変更後
8000
6400
A1
A2
25600
24400
通行可
鋼矢板土留め
鋼矢板土留め
通行可

側　面　図

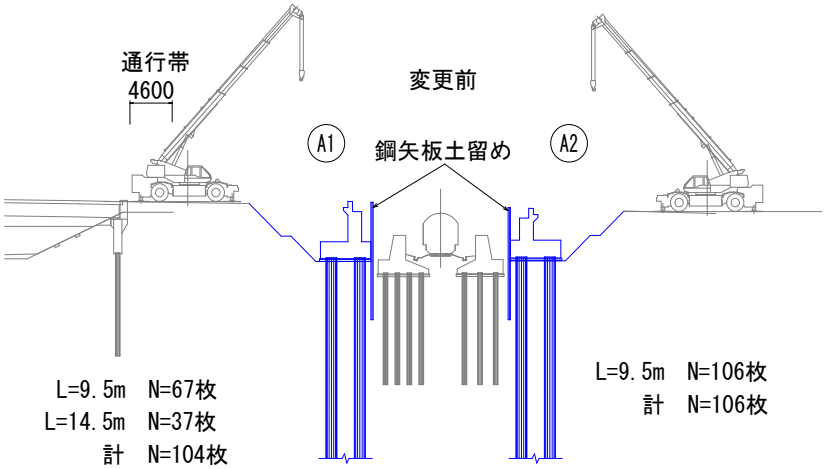
通行帯
4600
変更前
A1
鋼矢板土留め
A2
L=9.5m　N=67枚
L=14.5m　N=37枚
計　N=104枚
L=9.5m　N=106枚
計　N=106枚

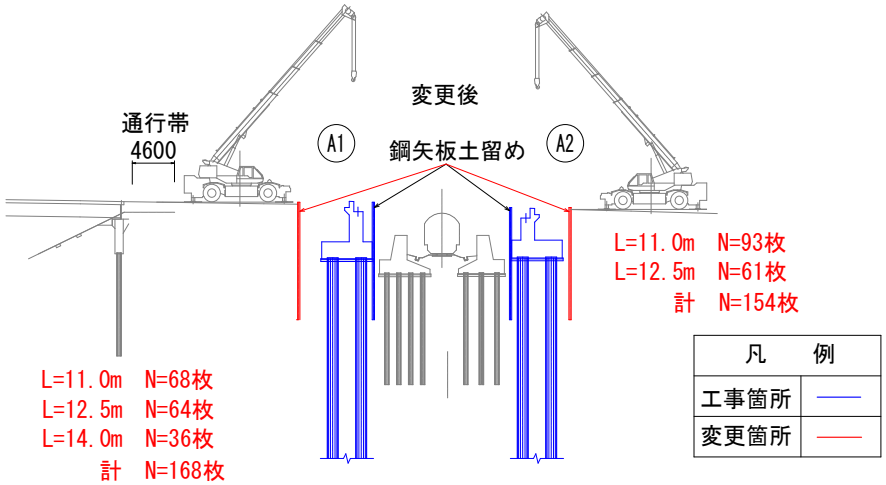
変更後
通行帯
4600
A1
鋼矢板土留め
A2
L=11.0m　N=93枚
L=12.5m　N=61枚
計　N=154枚
L=11.0m　N=68枚
L=12.5m　N=64枚
L=14.0m　N=36枚
計　N=168枚
凡　例
工事箇所
変更箇所

建設協議会資料
令和２年２月20日
建設部建築住宅課

八戸市営住宅条例の一部改正（案）の概要について

１　改正理由

・民法の債権関係の一部改正等に伴い、公営住宅条例の規範として国土交通省が定める「公営住宅管理標準条例（案）」が改正され、これらの改正に対応するために関係規定の整備その他所要の改正をするものである。

・地方公務員法及び地方自治法の一部改正による会計年度任用職員制度の創設に伴い、特別職非常勤職員等の任用要件の厳格化が行われ、これまで特別職非常勤職員として取り扱いをしていた市営住宅管理人が要件に該当しなくなるため、所要の改正をするものである。

２　改正内容（概要）

（１）入居手続きの際に必要としている連帯保証人を廃止する。

（２）敷金を還付する際に控除できる対象を、未払い家賃、損害賠償金のほか、駐車場の使用料など賃貸借に基づいて生じた金銭の給付を目的とする債務の不履行も控除できることとする。

（３）入居者が負担すべき修繕費用を明確にする。

（４）不正な行為によって入居した者に対する請求額の算定に利用する利率を年５分から法定利率へ変更する。

（５）市営住宅管理人の特別職非常勤職員としての取り扱いを見直すため関係規定を削除する。

３　施行期日

令和２年４月１日

※（１）の改正は、施行日以後に入居者として決定された者について適用し、施行日前に入居者として決定された者については従前の例による。

（４）の改正は、施行日以後に到来した支払期に係る利息について適用し、施行日前に到来した支払期に係る利息については従前の例による。

建設協議会資料
令和２年２月20日
建設部建築住宅課

八戸市地域特別賃貸住宅条例等の一部改正（案）の概要について

１　改正する条例

・八戸市地域特別賃貸住宅条例
・八戸市特定公共賃貸住宅条例
・八戸市若者定住促進賃貸住宅条例

２　改正理由

・民法の債権関係の一部改正等に伴い、公営住宅条例の規範として国土交通省が定める「公営住宅管理標準条例（案）」が改正され、これらの改正に対応するために関係規定の整備その他所要の改正をするものである。

３　改正内容（概要）

（１）入居手続きの際に必要としている連帯保証人を廃止する。
（２）敷金を還付する際に控除できる対象を、未払い家賃、損害賠償金のほか、賃貸借に基づいて生じた金銭の給付を目的とする債務の不履行も控除できることとする。
（３）入居者が負担すべき修繕費用を明確にする。
（４）不正な行為によって入居した者に対する請求額の算定に利用する利率を年５分から法定利率へ変更する。

４　施行期日

令和２年４月１日

※（１）の改正は、施行日以後に入居者として決定された者について適用し、施行日前に入居者として決定された者については従前の例による。
（４）の改正は、施行日以後に到来した支払期に係る利息について適用し、施行日前に到来した支払期に係る利息については従前の例による。

建設協議会資料
令和２年２月20日
都市整備部都市政策課

八戸市特別会計条例の一部改正（案）の概要について

１．改正の理由

八戸市中央駐車場は、昭和50年代当初の中心市街地への流入交通量の増大や路上駐車等から引き起こされる交通渋滞に対し、中心街全体の駐車場不足を補うための政策の１つとして、昭和51年１月に都市計画１号駐車場として都市計画決定し、市が整備したものである。

その後、社会情勢が変化し、中心市街地の駐車場不足は解消されたこと、現在の八戸市中央駐車場は、主として来庁者用駐車場として利用されていることなど、都市計画駐車場としての役割は終えたものと判断し、令和元年６月21日付で都市計画１号駐車場を廃止したところである。

このことを受け、八戸市特別会計条例の一部を改正するものである。

２．主な改正の内容

条文中の名称「八戸市都市計画駐車場特別会計」を「八戸市駐車場特別会計」に改める。

３．施行期日

令和２年４月１日から施行する。

【参考：都市計画駐車場の決定から廃止までの経緯】

- 昭和51年１月12日　都市計画において、中心市街地を駐車場整備地区に指定し、都市計画１号駐車場を決定。
- 昭和51年３月　都市計画１号駐車場着工。その後、「八戸市中央駐車場」と命名。
- 昭和52年７月１日　八戸市中央駐車場竣工。
- 平成25年３月８日　駐車場整備地区の指定の廃止。
- 令和元年６月21日　都市計画１号駐車場を廃止。

建　設　協　議　会　資　料
令和２年２月２０日
都市整備部建築指導課

八戸市手数料条例の一部改正（案）の概要について

１．　改正理由

共同住宅等における共用部分の設計一次エネルギー消費量を算定しない場合の建築物エネルギー消費性能向上計画認定手数料等を定め、その他所要の改正をするためのものである。

２．　改正内容

① 共同住宅等における共用部分の設計一次エネルギー消費量を算定しない方法による項目を追加

（趣旨）共同住宅等における共用部分において、設計一次エネルギー消費量を評価しない算定方法を追加することにより、審査手続の合理化を図る。

例）

住戸１	住戸２	住戸３	住戸４
共用部			

←共用部（廊下等）を算定しない

② 戸建住宅・共同住宅等の簡易な省エネ性能評価方法の項目を追加

（趣旨）現行の評価方法を軽減するため、簡易な評価方法とする。

例）

301	302	303	304
201	202	203	204
101	102	103	104

現行の評価：１棟を住戸単位で性能評価

フロア　３F
フロア　２F
フロア　１F

改正後の評価：フロア単位で簡易評価

③ 複数棟の建築物による省エネ性能向上計画を認定対象に追加

（趣旨）熱源や電源設備のない建築物が、設備のある建築物からエネルギー供給を受ける取組についても、計画全体を認定対象とする。

例）

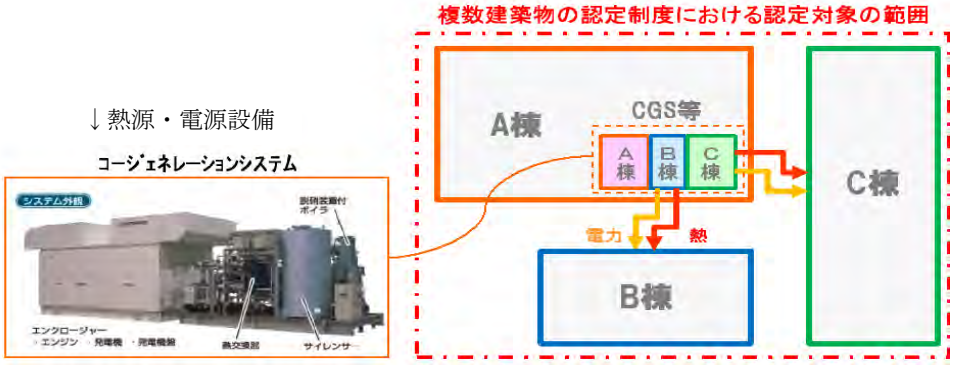

３．施行期日　　公布日を施行日とする。