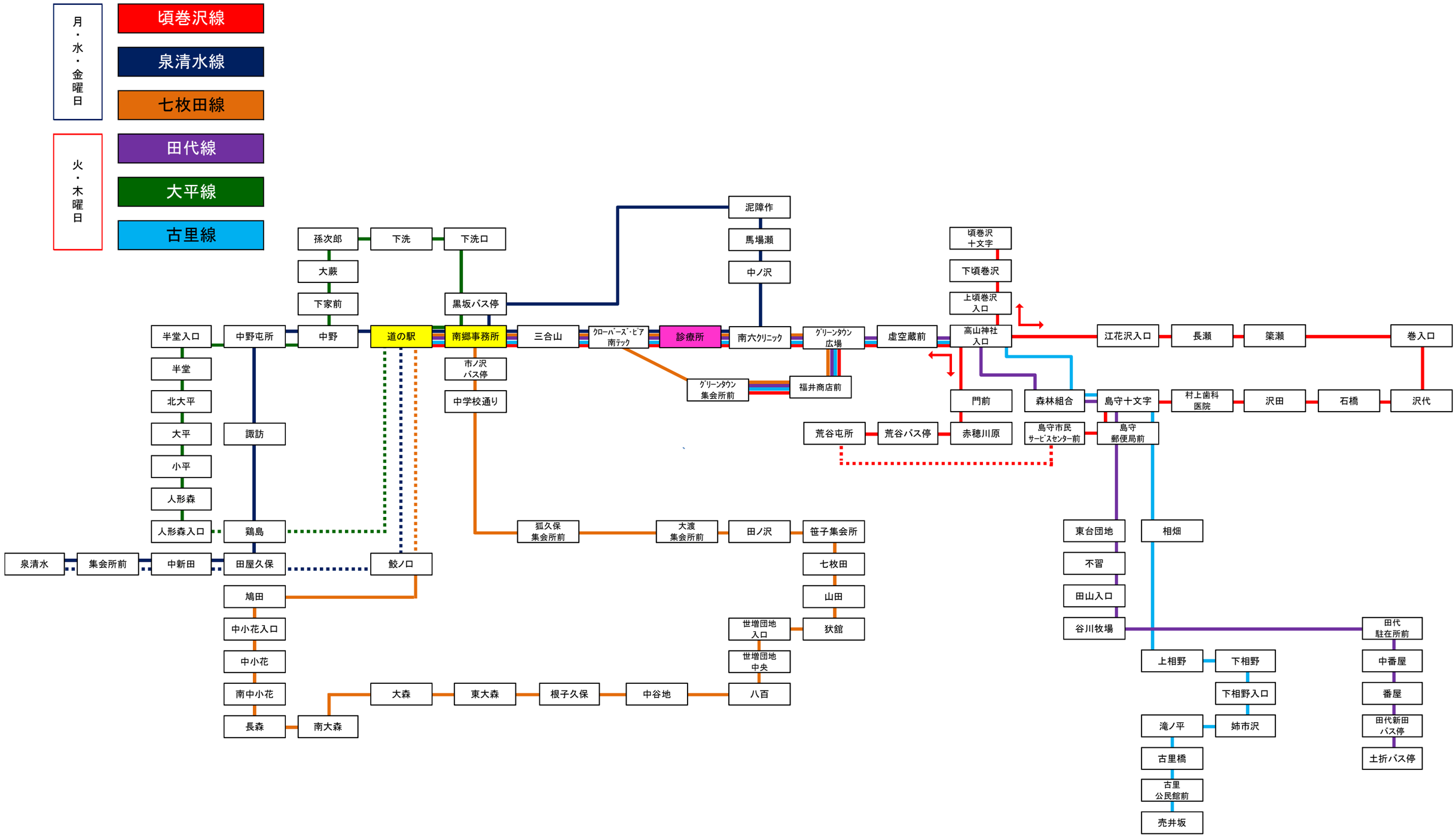南郷コミュニティバス運行経路